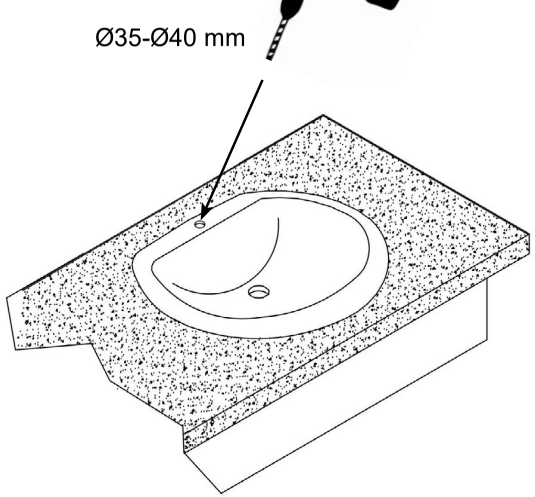

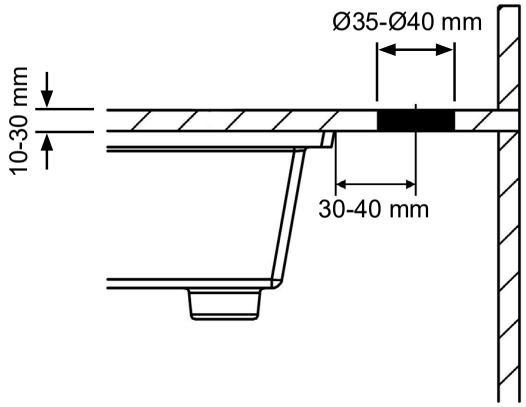

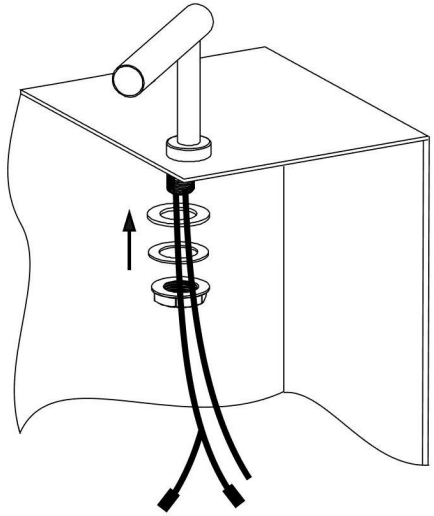

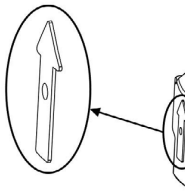

5.

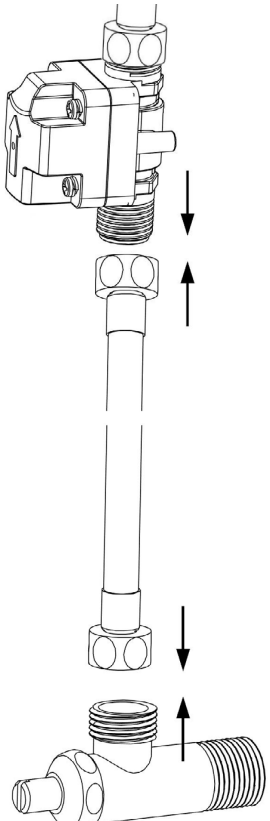

6.

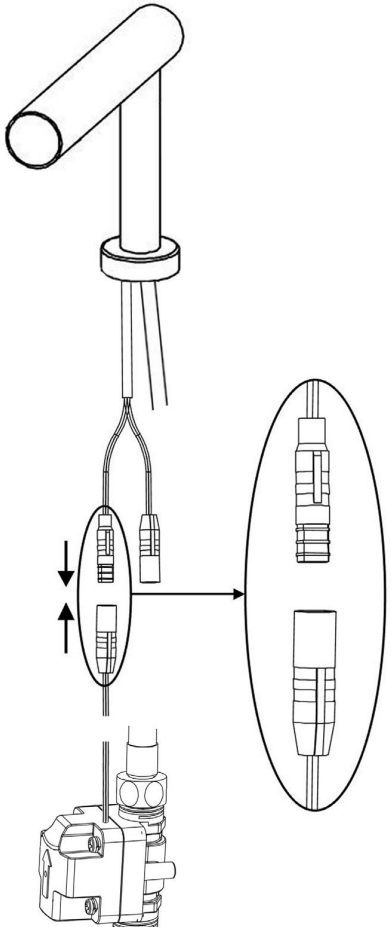

7.

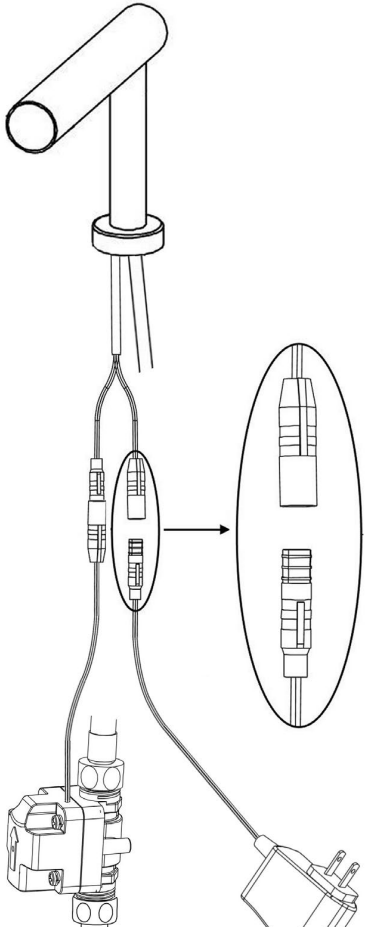
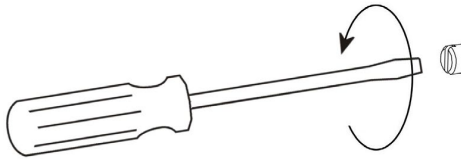
8.